COVEO

SÉCURITÉ ET FIABILITÉ

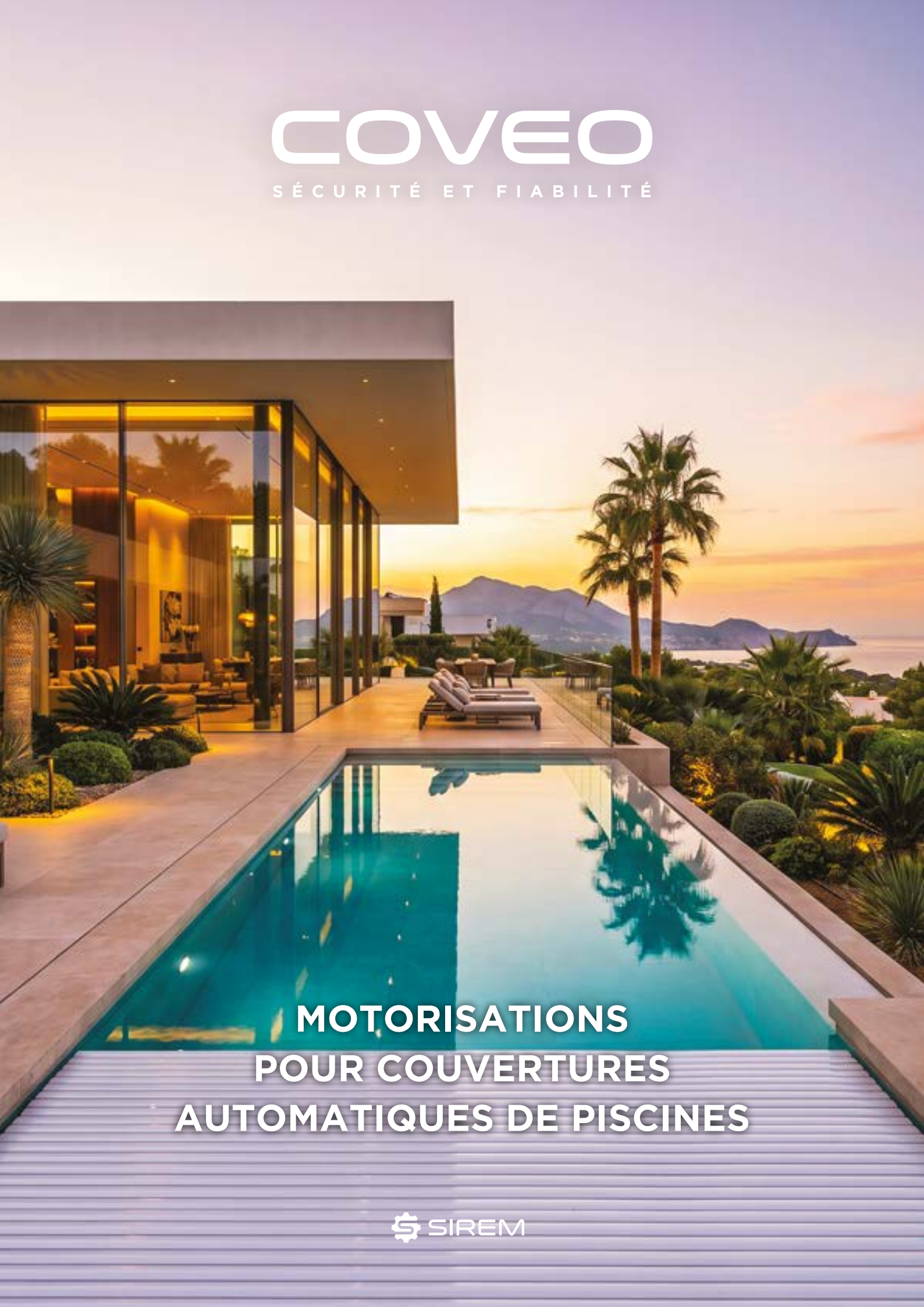

MOTORISATIONS POUR COUVERTURES AUTOMATIQUES DE PISCINES

SIREM

SIREM conçoit et fabrique en France des solutions adaptées aux environnements exigeants.

PRÈS D'UN SIÈCLE D'INNOVATIONS MOTORISÉES

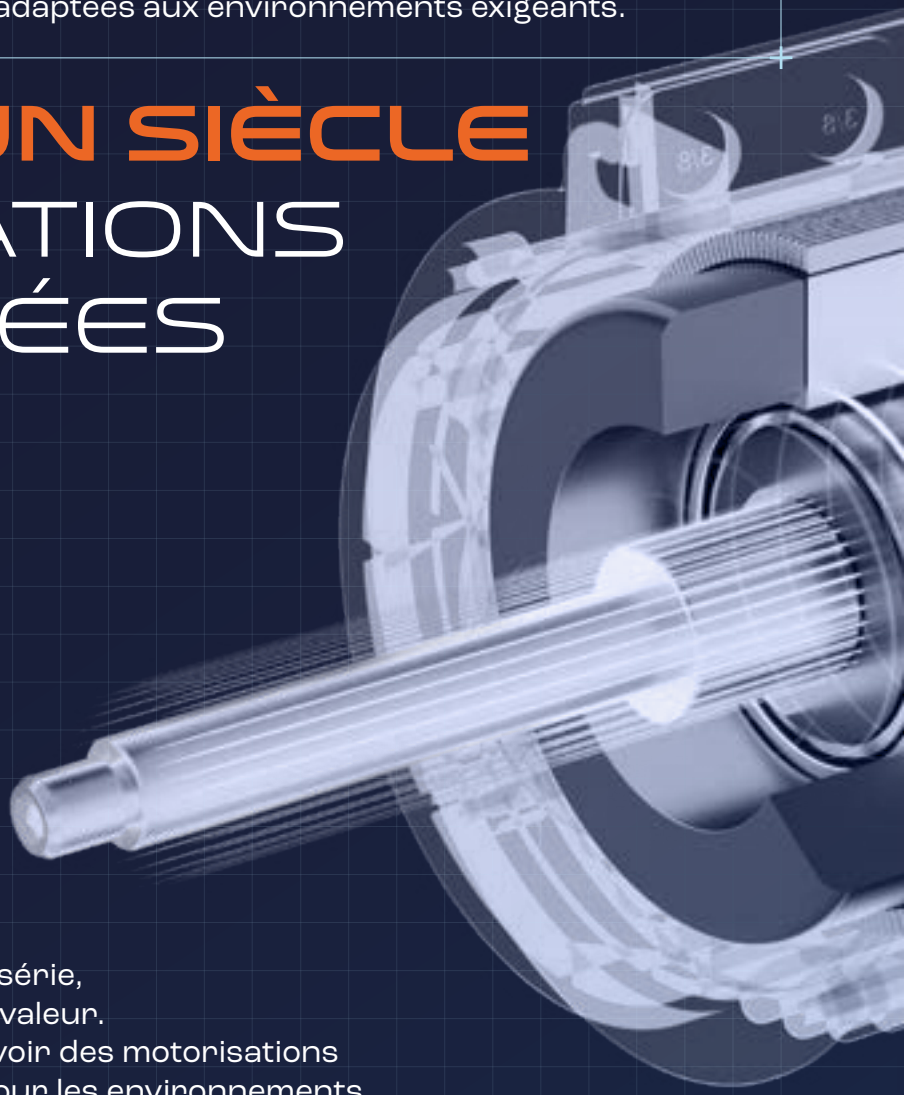

1928
De la radio TSF (Télégraphie Sans Fil)...

2026
...à la conception de produits motorisés spécifiques.

De l'étude au prototype, de l'industrialisation à la production série, SIREM maîtrise toute la chaîne de valeur. Cette expertise permet de concevoir des motorisations fiables et durables, notamment pour les environnements humides ou immergés.

PROFIL

100 employés.	**+300** clients.	**~20M€** de chiffre d'affaires.	**100K** produits fabriqués par an.
100% des produits fabriqués en France.	**65** pays d'expédition.	**25 K** pièces de rechange par an.	**<8%** du CA annuel consacré à la R&D.

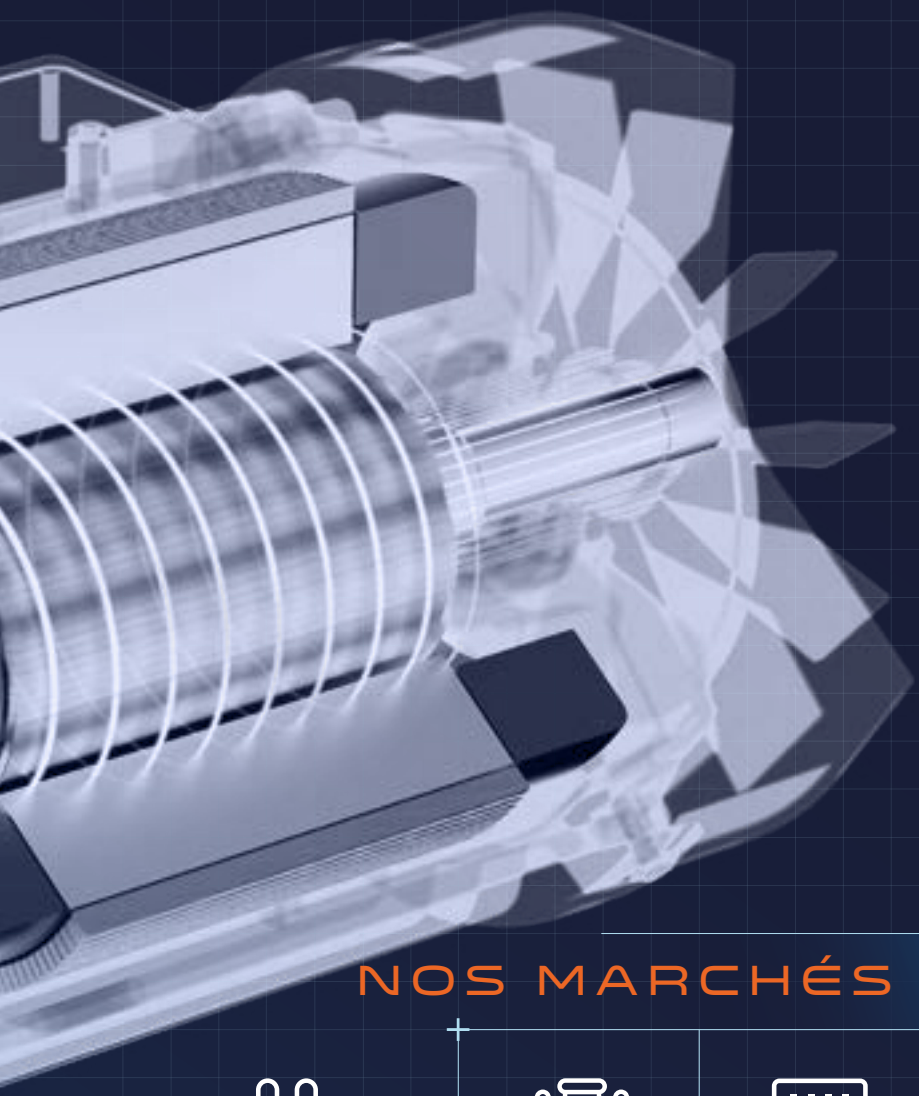

NOTRE ADN

INNOVATION ET MAÎTRISE INDUSTRIELLE

- Accompagnement de la rédaction du cahier des charges à la production en série.
- 100% intégrée, maîtrise de la chaîne de valeur.

UN INDUSTRIEL RESPONSABLE

- Fabrication sur notre site en France.
- 75% de fournisseurs européens.
- Durabilité et réparabilité des produits sont des prérequis.
- Démarche RSE engagée.

NOS MARCHÉS

- Piscine
- Agriculture
- Contrôle d'accès
- Nautisme
- Machines spéciales

NOS EXPERTISES

BUREAU D'ÉTUDES

- Conception de moteurs asynchrones et brushless, de réducteurs mécaniques, de pompes et de systèmes de contrôle-commande.
- Prototypage interne.
- Laboratoire d'essais : tests électriques, mécaniques et hydrauliques, design de banc spécifique.
- Suivi technique des produits en vie série.

PRODUCTION

- Fabrication en petites et moyennes séries, de 100 à 10 000 unités.
- Bobinage et résinage intégrés.
- 100 % des produits testés en fin de chaîne, avec une traçabilité unitaire.

QUALITÉ

- Système de management de la qualité certifié ISO 9001.
- Processus d'échantillons initiaux fournisseurs et clients.
- Suivi de la qualité des procédés de fabrication et des produits.
- Analyse des écarts et amélioration continue.
- Assistance technique, diagnostic et réparation par notre SAV.

COVEO

PLUS DE 20 ANS D'EXPERTISE AU SERVICE DES COUVERTURES AUTOMATIQUES

Depuis 2000, SIREM accompagne les fabricants de couvertures de piscine dans le développement de leurs équipements. Cette expérience terrain guide notre démarche :

- Analyser les contraintes de l'application.
- Dimensionner la motorisation.
- Sécuriser le fonctionnement.
- Accompagner l'intégration et la mise en service.

La gamme COVEO réunit moteurs tubulaires, coffrets de pilotage et accessoires de commande pour les configurations immergées, hors-sol et solaires. Ses possibilités de personnalisation permettent d'adapter la solution à vos équipements.

- L'objectif : une solution performante, fiable et simple à installer.

SOMMAIRE



01.

GAMME
IMMERGÉE IM



02.

GAMME
HORS-SOL H & C



03.

PERSONNALISATION,
ACCESSOIRES
& PILOTAGE

BIEN PLUS QU'UNE MOTORISATION, UN PARTENAIRE POUR VOS PROJETS

La motorisation et son coffret de pilotage constituent le cœur opérationnel d'une couverture de piscine. Ensemble, ils assurent une ouverture et une fermeture automatiques fluides. En se déployant en toute simplicité, la couverture remplit un triple rôle essentiel :

- **Sécurité** : une protection efficace pour prévenir les risques de noyade.
- **Éco-responsabilité** : une réduction drastique de l'évaporation pour préserver la ressource en eau et limiter l'utilisation de produits de traitement.
- **Isolation** : une barrière efficace contre les impuretés extérieures associée à un excellent maintien de la température de l'eau.



MOTEUR + COFFRET COVEO

+1 AN DE GARANTIE*

Pour l'achat associé d'un moteur et de son coffret de pilotage.

*Un an supplémentaire à la durée de garantie applicable, selon les conditions de l'offre.

POURQUOI FAIRE LE CHOIX COVEO ?

PERSONNALISATION

- SIREM adapte ses solutions à votre environnement d'intégration.

DÉVELOPPEMENTS SPÉCIFIQUES

- Les équipes de SIREM étudient également vos demandes de développement spécifique sur cahier des charges.

RÉACTIVITÉ

- SIREM dispose d'une équipe technique permettant un traitement de la réclamation fluide et efficace.

COVEO
EN UN CLIN D'ŒIL



Chaque couverture impose ses propres contraintes d'intégration.
COVEO propose des solutions dédiées aux architectures immergées et hors-sol.

GAMME IMMERGÉE
P.8

- Une motorisation conçue pour fonctionner en environnement immergé et s'intégrer discrètement au bassin. Pour les projets recherchant une intégration complète de la couverture.

GAMME HORS-SOL
P.24

- Une motorisation installée au niveau de l'axe d'enroulement, avec plusieurs niveaux de couple, de vitesse et de finition selon la couverture.

PERSONNALISATION ACCESSOIRES & PILOTAGE
P.36

- Une gamme d'accessoires complète et des services permettant un pilotage simple de votre installation.

Les guides de sélection placés au début de chaque gamme vous aident à comparer les solutions.
En cas de doute, l'équipe COVEO vous accompagne dans le dimensionnement.



GAMME IMMERGÉE



MOTORISATIONS ET COFFRETS DE PILOTAGE POUR VOLETS IMMERGÉS

Pensée pour une intégration discrète dans le bassin, la gamme immergée COVEO associe des motorisations étanches à des coffrets de pilotage adaptés. Les différentes puissances permettent de répondre à des configurations variées, tandis que les possibilités d'adaptation telles que les fixations, les interfaces, les paliers ou la longueur de câble, facilitent l'intégration dans votre architecture de volet. Chaque motorisation s'accompagne d'un coffret de pilotage permettant notamment le réglage des fins de course et des vitesses du volet.

MOTORISATIONS DISPONIBLES
IM120
IM200
IM300 et IM300+
IM600
IM300 UL
COFFRETS DE PILOTAGE
2000
4000
V2.2 UL



	COFFRETS			
MOTEURS	V2.2	2000	4000	V2.2 UL
IM120	■	■	■	
IM200	■	■	■	
IM300	■	■	■	
IM300+			■	
IM600			■	
IM300 UL				■

■ COMPATIBILITÉ

INSTALLATION TYPE

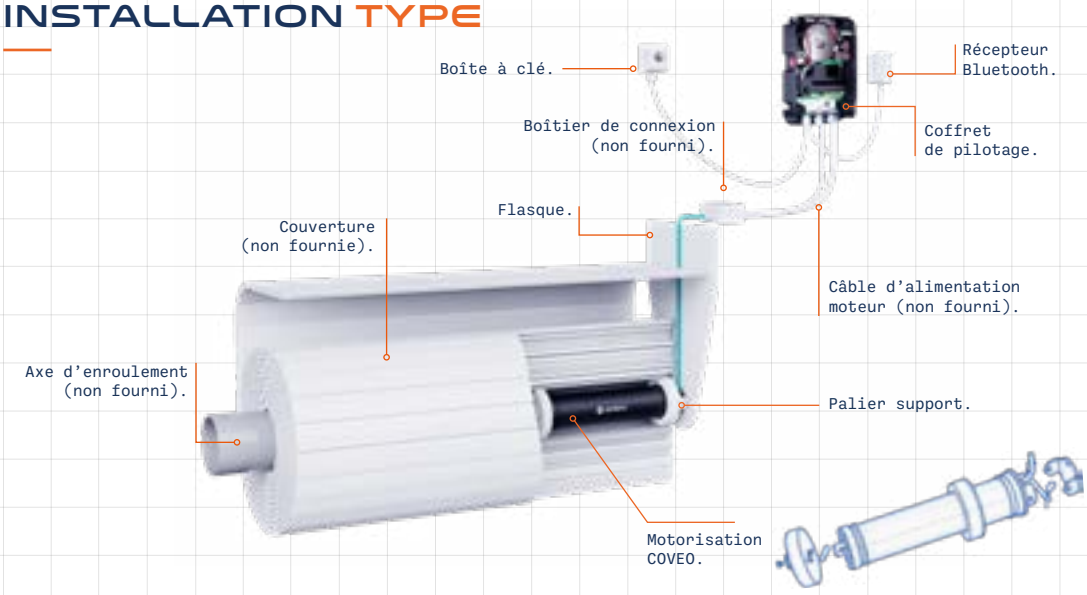

CHOISISSEZ VOTRE MOTORISATION IMMERGÉE

Choisissez votre motorisation selon les caractéristiques de la couverture et de l'axe d'enroulement. Les tableaux de sélection vous permettent de comparer les couples disponibles et d'identifier rapidement la solution adaptée à votre installation.

LONGUEUR DE LA PISCINE	Profondeur Immersion Axe=0,5m.	LARGEUR DE LA PISCINE									
		3 m*	4 m*	4,5 m*	5 m*	5,5 m*	6 m**	6,5 m**	7 m**	7,5 m**	8 m**
	4 m										
	6 m		MOTORISATION 120 N.M							MOTORISATION 300 N.M	
	8 m										
	10 m					MOTORISATION 200 N.M					
	12 m										
	14 m										
	18 m									MOTORISATION 600 N.M	
	20 m										

PROFONDEUR D'IMMERSION DE L'AXE	LARGEUR DE LA PISCINE								
	3 m*	4 m*	4,5 m*	5 m*	5,5 m**	6 m**	6,5 m**	7 m**	7,5 m**
0,5 m	L : 14 m 120 N.m	L : 14 m 120 N.m	L : 11 m 120 N.m	L : 9 m 120 N.m	L : 7 m 120 N.m	L : 20 m 300 N.m	L : 17 m 300 N.m	L : 15 m 300 N.m	L : 12 m 300 N.m
1 m	L : 20 m 300 N.m	L : 20 m 300 N.m	L : 20 m 300 N.m	L : 15 m 300 N.m	L : 12 m 300 N.m	L : 14 m 300 N.m	L : 12 m 300 N.m	L : 10 m 300 N.m	L : 8,5 m 300 N.m
1,5 m	L : 18 m 300 N.m	L : 18 m 300 N.m	L : 13 m 300 N.m	L : 10 m 300 N.m	L : 8 m 300 N.m	L : 8,5 m 300 N.m	L : 15 m 600 N.m	L : 15 m 600 N.m	.
2 m	.	L : 12 m 300 N.m	L : 8 m 300 N.m	L : 20 m 600 N.m	L : 15 m 600 N.m	L : 15 m 600 N.m	L : 12 m 600 N.m	L : 12 m 600 N.m	.
2,5 m	.	.	.	L : 15 m 600 N.m	L : 12 m 600 N.m	L : 12 m 600 N.m	.	.	.
3 m	.	.	.	L : 12 m 600 N.m	.	.	.	.	.

Données ayant servi à l'élaboration du tableau :
- Portance : 100 N/m²
- Poids des lames : 40 N/m²

Type d'axe :
* Équivalente à celle d'un tube øint150xe=4 en aluminium
** Équivalente à celle d'un tube øint150xe=10 en aluminium
L : Longueur
Données indicatives non garanties ne pouvant servir qu'à une première approximation ; ne peuvent remplacer l'expérience de l'intégrateur.
À valider selon le type de lame employé, le type d'axe, le type de fixation...

GAMME **IM**
MOTORISATIONS IMMERGÉES

IM120 | IM200 | IM300 | IM300+ | IM300 UL | IM600

Les moteurs immergés COVEO sont conçus pour entraîner les couvertures automatiques directement depuis l'axe d'enroulement. Étanches, compacts et disponibles en plusieurs niveaux de couple, ils s'adaptent aux contraintes de chaque installation grâce à de nombreuses possibilités de configuration.

FIN DE COURSE ÉLECTRONIQUE

INTÉGRATION PERSONNALISABLE

ÉTANCHÉITÉ IP68



IM**120** - IM**200** - IM**300**
IM**300 +** - IM**300 UL**

Cartouche PBT.

IM**600**

Cartouche INOX.

CARACTÉRISTIQUES TECHNIQUES

	Moteur	IM120	IM200	IM300	IM300+	IM300 UL	IM600
	Rapport de réduction	1/886	1/630	1/1003	1/516	1/1003	1/1003
	Tension d'alimentation	24 V	24 V	24V	24 V	24 V	24 V
	Commun	24 V	24 V	24 V	24 V	24 V	24 V
	Consommation à couple max (+ - 20%)	5 A	9 A	9 A	16 A	9 A	15 A
	Classe de protection	IP68	IP68	IP68	IP68	IP68	IP68
	Couple Max (Nm)	120	200	300	300	300	600
	Vitesse Tr/min	6 (sans charge)	7 (sans charge)	4,5 (sans charge)	7,5 (sans charge)	4,5 (sans charge)	3,5 (sans charge)
		4 (avec charge)	5,5 (avec charge)	3,5 (avec charge)	4,5 (avec charge)	3,5 (avec charge)	2 (avec charge)
	Arbre moteur	Inox 316 L	Inox 316 L	Inox 316 L	Inox 316 L	Inox 316 L	Inox 316 L
	Matériaux - **Cartouche**	PBT	PBT	PBT	PBT	PBT	Inox 316 L
	Capteur de fin de course	Électronique	Électronique	Électronique	Électronique	Électronique	Électronique
	Frein magnétique	120 N.m mini	200 N.m mini	300 N.m mini	300 N.m mini	300 N.m mini	600 N.m mini
CÂBLE SOUPLE	**Taille**	ø 10 + 0,5 mm	ø 10 + 0,5 mm	ø 10 + 0,5 mm	ø 10 + 0,5 mm	ø 10 ± 0,5 mm	ø 10 + 0,5 mm
CÂBLE SOUPLE	**Composition**	2x2,5 mm² ± 4x0,5 mm²	2x2,5 mm² ± 4x0,5 mm²	2x2,5 mm² ± 4x0,5 mm²	2x2,5 mm² ± 4x0,5 mm²	5x16 AWG	2x2,5 mm² ± 4x0,5 mm²
CÂBLE SOUPLE	**Étanchéité (NFC15-100)**	AD8	AD8	AD8	AD8	S00w	AD8
	Charge maximale admissible sur la motorisation	6.000 N	6.000 N	6.000 N	6.000 N	6.000 N	12.000 N
CONDITIONS D'UTILISATION	**Période d'utilisation**	6 mois par an	6 mois par an	6 mois par an	6 mois par an	6 mois par an	6 mois par an
CONDITIONS D'UTILISATION	**Nombre de cycles / jour**	2	2	2	2	2	2
CONDITIONS D'UTILISATION	**Longueur du bassin**	12 tours d'axe	15 tours d'axe	15 tours d'axe	15 tours d'axe	15 tours d'axe	17 tours pour un bassin de 5 mx30 m avec un axe de 206mm
CONDITIONS D'UTILISATION	**T° de l'eau**	0° - 40° C	0° - 40° C	0° - 40° C	0° - 40° C	0° - 40° C	0° - 40° C

PRODUIT MODULAIRE

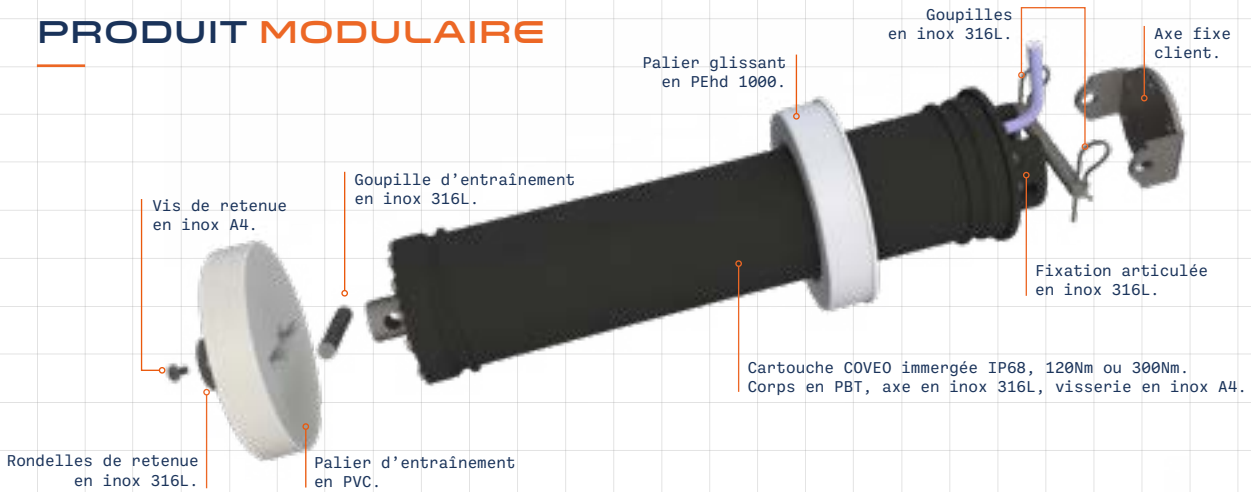

DIMENSIONS DU MOTEUR

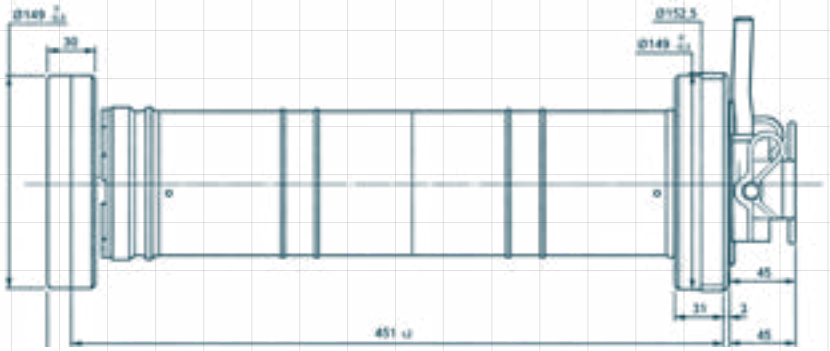

COFFRETS DE PILOTAGE

Le coffret de pilotage est l'interface entre la motorisation et l'utilisateur. COVEO propose plusieurs niveaux de fonctions pour répondre aux besoins de simplicité, de réglage et de diagnostic : du coffret 2000 pré-paramétré au coffret 4000 tactile, sans oublier la solution UL pour le marché nord-américain.

2000 NEW

L'ESSENTIEL EN TOUTE CONFIANCE.



4000 NEW

PLUS DE FONCTIONS, PLUS DE CONTRÔLE.



V2.2 UL

SOLUTION POUR LES MARCHÉS NORD-AMÉRICAINS.



PERSONNALISATION

Les coffrets **2000** et **4000** peuvent être personnalisés aux couleurs de votre marque avec une porte anthracite ou transparente avec fenêtre de visualisation (voir page 20).






SIREM

COFFRET DE PILOTAGE 2000

NEW

REMPLACE LE V2.2.

Le coffret 2000 mise sur l'efficacité : une installation rapide, un paramétrage avec un seul bouton et les fonctions clés déjà pré-réglées en usine. Les vitesses lentes, les accostages doux et la surveillance d'intensité contribuent à préserver le volet et l'installation tout en facilitant la mise en service.



LES ATOUTS DU COFFRET 2000

COMMANDES CENTRALISÉES

Les commandes et indicateurs sont regroupés dans une interface unique.

PRÉ-PARAMÉTRAGE EN USINE

Les fonctions clés sont configurées pour réduire le temps de mise en service.

ACCOSTAGES DOUX

Des fins d'ouverture et de fermeture plus maitrisées.

VITESSES LENTES

Des démarrages progressifs pré-réglés pour assurer le bon positionnement du volet.

PROTECTION DU VOLET

La détection des surintensités et la fonction anti-arrachement sécurisent le matériel.

SAUVEGARDE DES FINS DE COURSE

Les positions restent mémorisées, même après coupure de courant.

DIAGNOSTIC FACILITÉ

Les repères lumineux accompagnent l'installation et le SAV.

DESIGN PERSONNALISABLE

La porte peut recevoir votre logo et votre habillage.

CARACTÉRISTIQUES TECHNIQUES

Moteurs compatibles	**IM120, IM200 & IM300**
Tension d'alimentation	**230 VAC - 50/60Hz**
IP	**IPX5**
Langue	**Interface universelle**
Puissance absorbée en veille	**5 W**
Puissance absorbée en charge	**360 W**
Intensité absorbée en veille	**80 mA**
Intensité absorbée en charge	**1,6 A**
Réglage de fins de course	**Oui**
Intensité moteur	**10 A**
Réglage de la vitesse d'ouverture du volet	**Non, Pré-réglé en usine**

Réglage de la vitesse du début de fermeture du bassin	**Non**
Accostage doux en fin de fermeture du bassin	**Oui, Pré-réglé en usine**
Accostage doux en fin d'ouverture du bassin	**Oui, Pré-réglé en usine**
Contact électrolyseur	**Oui**
Contact pompe	**Oui**
Mode nettoyage	**Oui**
Pilotage manuel et/ou automatique	**Oui**
Compatible COVEO Link	**Oui**
Connectique télécommande	**Oui**
Dimensions	**351 x 245 x 103 mm**

DIMENSIONS DU COFFRET

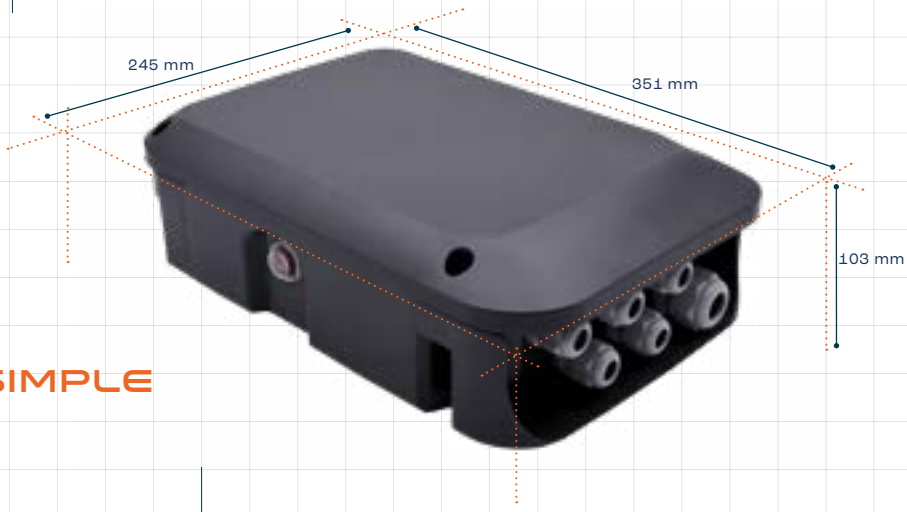

UNE MISE EN SERVICE SIMPLE

01 | INSTALLER ET RACCORDER

- Guide d'installation rapide
- Les presse-étoupes sont montés et le repérage est centralisé.

02 | ENREGISTRER LES FINS DE COURSE

- Un seul bouton mémorise les positions ouverte et fermée.

03 | CALIBRER

- La surveillance d'intensité s'adapte à l'installation lors de la mise en service.

INTERFACE DE RÉGLAGE

UNE INTERFACE CENTRALISÉE POUR LA MISE EN SERVICE.

- Le module regroupe les commandes utilisées pour sélectionner le mode moteur, mémoriser les fins de course et lancer la calibration et contrôler le volet en direct.



VOIR LA VIDÉO D'INSTALLATION

COFFRET DE PILOTAGE 4000

NEW

REMPLACE LE 4020.

- Le coffret 4000 est conçu pour guider l'installateur à chaque étape.
- Son interface tactile intuitive simplifie le réglage, donne accès aux paramètres avancés et facilite le diagnostic. Avec une intensité maximale de 20 A, il pilote l'ensemble des motorisations immergées COVEO avec précision.



LES ATOUTS DU COFFRET 4000

ÉCRAN TACTILE INTUITIF

- Paramétrage guidé disponible en 8 langues pour installer plus vite et limiter les erreurs.

SAV FACILITÉ

- Les messages contextuels et l'historique des erreurs facilitent le diagnostic.

SÉCURITÉ INTÉGRÉE

- La protection contre la surintensité et la fonction anti-arrachement sécurisent l'installation.

RÉGLAGES AVANCÉS

- Vitesses, accostages et fonctions s'adaptent à l'installation.

DESIGN PERSONNALISABLE

- La porte peut recevoir votre logo et votre habillage.

INTERFACE TACTILE PERSONNALISABLE

- L'interface et certaines fonctions peuvent être adaptées à votre projet.

LA VUE DU PRODUIT





CARACTÉRISTIQUES TECHNIQUES

Moteurs compatibles	**De IM120 à IM600***
Tension d'alimentation	**230 VAC - 50/60Hz**
IP	**IPX5**
Langue	**Multilingue**
Puissance absorbée en veille	**8 W**
Puissance absorbée en charge	**720 W**
Intensité absorbée en veille	**80 mA**
Intensité absorbée en charge	**3,8 A**
Réglage de fins de course	**Oui**
Intensité moteur	**20 A**
Réglage de la vitesse d'ouverture du volet	**Oui**

Réglage de la vitesse du début de fermeture du bassin	**Oui**
Accostage doux en fin de fermeture du bassin	**Oui**
Accostage doux en fin d'ouverture du bassin	**Oui**
Contact électrolyseur	**Oui**
Contact pompe	**Oui**
Mode nettoyage	**Oui**
Pilotage manuel et/ou automatique	**Oui, via interface**
Compatible COVEO Link	**Oui**
Connectique télécommande	**Oui**
Dimensions	**351 x 245 x 103 mm**

* Avec l'option grande profondeur.

DIMENSIONS DU COFFRET

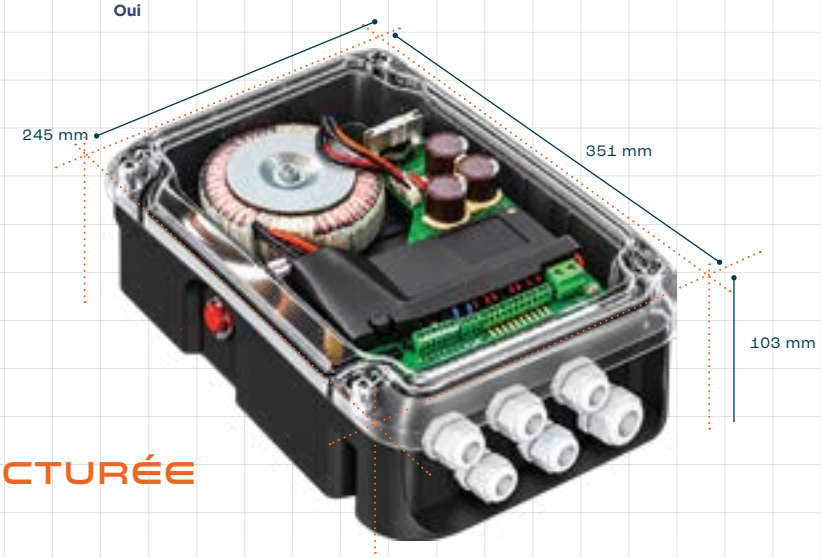

UNE MISE EN SERVICE STRUCTURÉE

01 | INSTALLER ET RACCORDER

Guide d'installation rapide.



02 | PARAMÉTRER ET AJUSTER

Réglage guidé via l'écran tactile.



03 | DIAGNOSTIQUER

Accès rapide aux données du coffret et à l'historique des erreurs.





VOIR LA VIDÉO D'INSTALLATION

UN COFFRET QUI VOUS RESSEMBLE

- Valorisez votre marque avec les coffrets personnalisables COVEO. Pour coller parfaitement à votre charte graphique, les gammes 2000 et 4000 se déclinent avec des portes transparentes ou anthracite opaque.
- Logo, couleurs et habillage : créez un produit unique, entièrement à votre image.



Coffret 2000
avec porte transparente
et fenêtre.

Coffret 4000
avec porte transparente
et fenêtre.

Coffret 2000 & 4000
avec porte opaque
sans fenêtre.



De la définition du besoin à la validation du prototype, SIREM accompagne la personnalisation de vos coffrets pour sécuriser le rendu final et garantir la compatibilité avec le modèle choisi.

- CLIENT : choix du modèle à personnaliser : coffret 2000 ou 4000 et type de porte : opaque anthracite ou transparente.
- SIREM : envoi au CLIENT du gabarit d'impression au format .ai.
- CLIENT : transmission à SIREM de 1 à 3 options design au format .ai.
- SIREM : Réalisation des prototypes (maximum 3) sous un délai de 1 mois.
- CLIENT : validation par PVAC du prototype sélectionné.

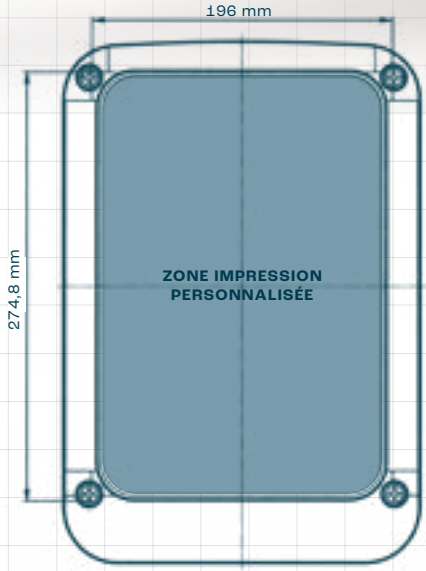

COFFRET DE PILOTAGE V2.2 UL

Une solution de pilotage adaptée au marché nord-américain.

- Développé pour répondre aux exigences du marché nord-américain, le coffret de pilotage COVEO V2.2 UL assure la gestion complète et sécurisée de la couverture automatique. Il regroupe dans un seul équipement les fonctions essentielles au pilotage du système : commande du moteur, alimentation électrique, programmation par automate, affichage de lecture et protection contre les surtensions.
- Sa conception intégrant des composants adaptés aux exigences UL facilite son intégration dans les installations destinées notamment aux États-Unis et au Canada, tout en conservant la simplicité d'installation et d'utilisation de la gamme COVEO.

PROGRAMMATION VIA UN AUTOMATE

PROTECTION CONTRE LES SURTENSIONS

CONTACT SEC POUR PILOTAGE ÉLECTROLYSEUR

AFFICHEUR DE LECTURE

LA VUE DU PRODUIT



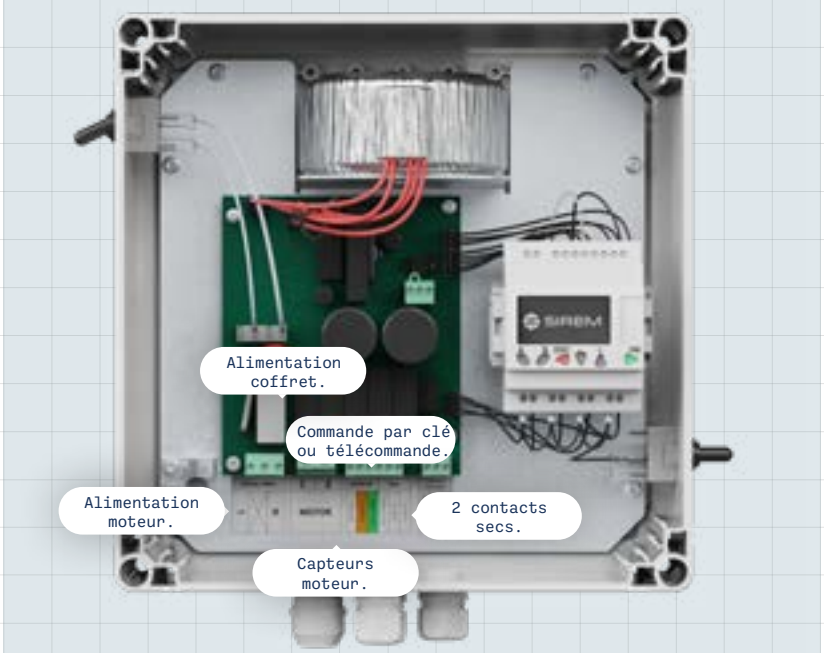

MOTEUR IMMERGÉ COMPATIBLE IM300 UL :

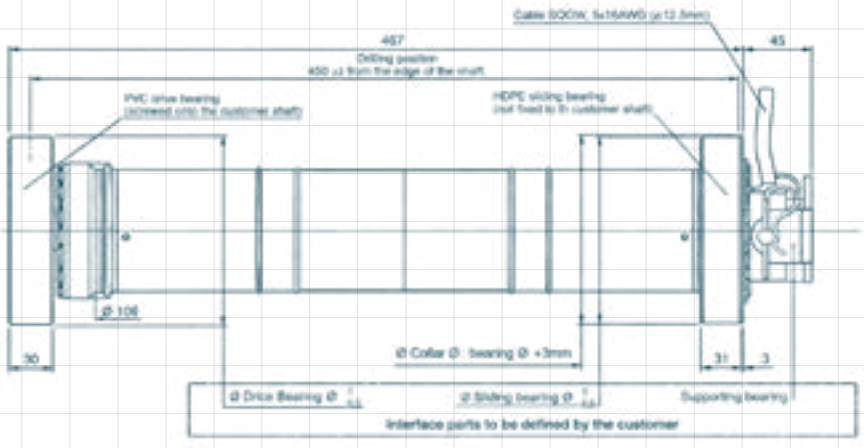

VOIR SPÉCIFICATIONS TECHNIQUES P.13.



Le coffret est certifié UL dans la catégorie XACN2/8 « Miscellaneous Controls – Component ».

CARACTÉRISTIQUES TECHNIQUES :

Moteurs compatibles	**IM300 UL**
Tension d'alimentation	**Single phase, 120Vac(+/-10%), 60 Hz**
IP	**IPX4**
Langue	**Anglais**
Puissance absorbée en veille	**6 W**
Puissance absorbée en charge	**290 W**
Intensité absorbée en veille	**70 mA**
Intensité absorbée en charge	**3 A**
Réglage de fins de course	**Oui**
Intensité moteur	**10 A**
Réglage de la vitesse du volet	**Non**

Réglage de la vitesse du début de l'ouverture	**Non**
Réglage de la vitesse du début de fermeture	**Oui, par réglage en usine**
Réglage de la vitesse de la fin de la fermeture	**Non**
Contact électrolyseur	**Oui**
Contact pompe	**Oui**
Mode nettoyage	**Non**
Pilotage manuel et/ou automatique	**Oui, en usine**
Compatible COVEO Link	**Oui**
Connectique télécommande	**Non**
Dimensions	**300 x 300 x 128 mm**

COMPATIBLE AVEC LA NORME DU MARCHÉ NORD-AMÉRICAIN (UL) ET CANADIEN (CSA)

FINS DE COURSE ÉLECTRONIQUES

POUR DES BASSINS JUSQU'À 7 X 15M



Le moteur est certifié UL dans la catégorie WDUT2/8 « Swimming Pool and Spa Equipment, Miscellaneous – Component ».



GAMME HORS-SOL



MOTORISATIONS ET COFFRETS DE PILOTAGE POUR VOLETS HORS-SOL

La gamme hors-sol COVEO est conçue pour entraîner les couvertures automatiques installées à l'extérieur du bassin. Selon le niveau de précision et le principe de fin de course recherché, les gammes C et H permettent d'adapter la motorisation à l'architecture du volet, avec des coffrets et accessoires de pilotage dédiés.

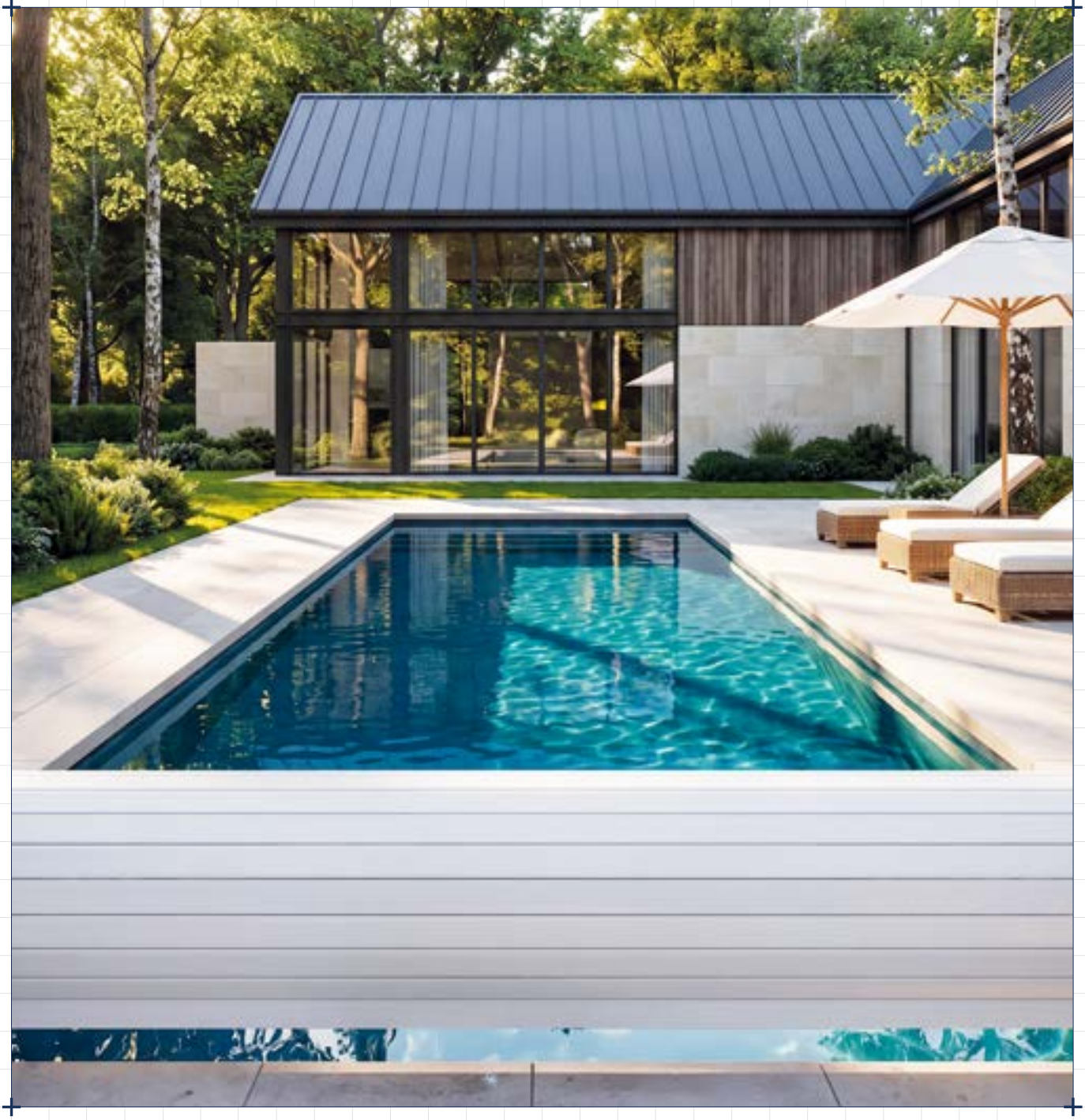

INSTALLATION TYPE

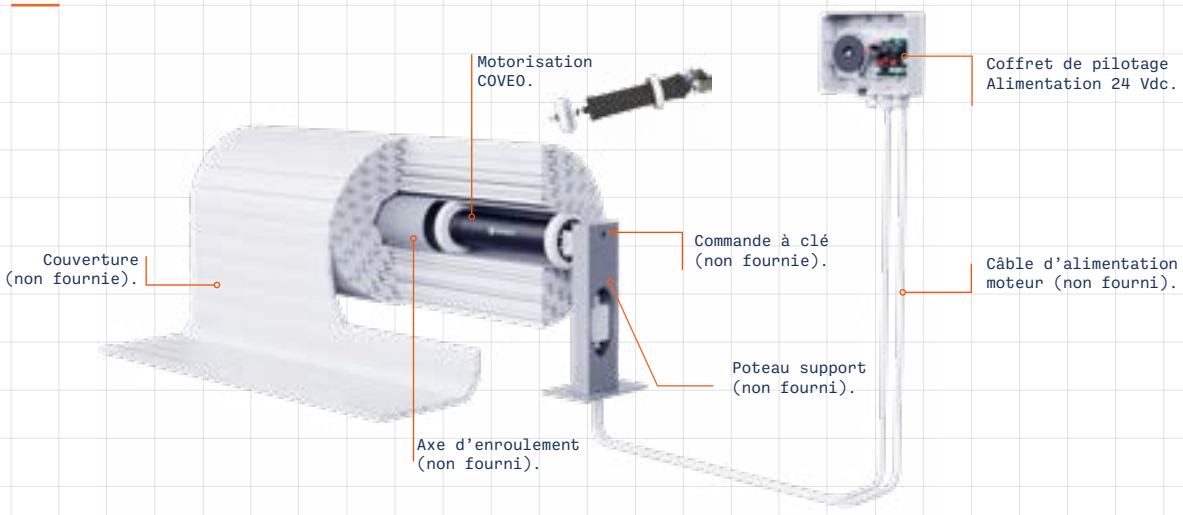

GAMME C : MOTORISATION EN FINS DE COURSE MÉCANIQUES

LONGUEUR DE LA PISCINE \ LARGEUR DE LA PISCINE	3 m	3,5 m	4 m	4,5 m	5 m	5,5 m	6 m	6,5 m	7 m	7,5 m
4 m	C50									
6 m										
8 m			C80							
10 m										
12 m					C120					
14 m										
18 m										
20 m										

GAMME H : MOTORISATION EN FINS DE COURSE ÉLECTRONIQUES

LONGUEUR DE LA PISCINE \ LARGEUR DE LA PISCINE	3 m	3,5 m	4 m	4,5 m	5 m	5,5 m	6 m	6,5 m	7 m	7,5 m
4 m			H150	H150	H150	H150	H200	H200	H200	H200
6 m			H150	H150	H150	H150	H200	H200	H200	H200
8 m	H120	H120	H150	H150	H150	H150	H200	H200	H200	H200
10 m	H120	H120	H150	H150	H150	H150	H200	H200	H200	H200
12 m	H120	H120	H150	H150	H150	H200	H200	H200	H200	H200
14 m	H120	H120	H150	H150	H200	H200	H200	H200	H200	H200
18 m	H120	H120	H150	H200	H200	H200	H200	H200	H200	H200
20 m	H200	H200	H200	H200	H200	H200	H200	H200	H200	H200

H120 H150 H200

GAMME C

C50 | C80 | C120

La gamme C réunit des motorisations hors-sol compactes conçues pour une intégration simple dans l'axe d'enroulement. Elle répond aux besoins des couvertures automatiques recherchant une solution robuste, facile à intégrer, avec plusieurs niveaux de couple selon la configuration du bassin et du volet.

TROIS MODÈLES : C50, C80 ET C120, OFFRANT RESPECTIVEMENT 50, 80 ET 120 NM DE COUPLE MAXIMAL

FINS DE COURSE MÉCANIQUES SUR LES TROIS MODÈLES

ALIMENTATION : 24 V DC CONTINU, AVEC CÂBLE SOUPLE MULTIBRINS

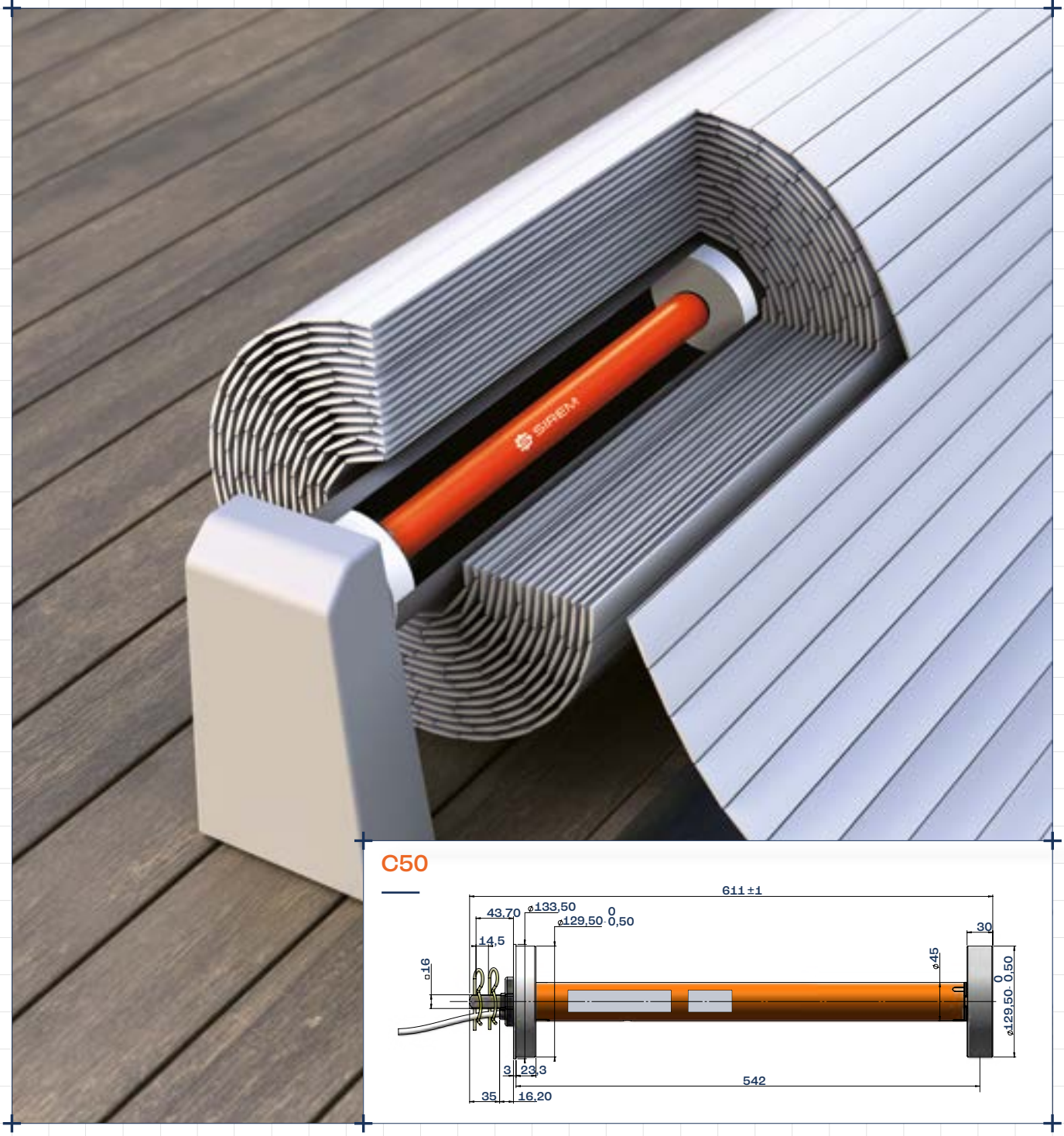

C50

CARACTÉRISTIQUES TECHNIQUES

		C50	C80	C120
	Moteur	C50	C80	C120
	Rapport de réduction	1/778	1/344	1/2150
	Tension d'alimentation	24 V	24 V	24 V
	Commun	24 V	24 V	24 V
	Consommation à couple max (+ - 20%)	4,5 A	6 A	4,6 A
	Classe de protection IP	IPX5 (dans le tube)	IPX5 (dans le tube)	IPX5 (dans le tube)
	Couple Max (Nm)	50	80	120
	Vitesse Tr/min	8 (sans charge)	7 (sans charge)	3 (sans charge)
		6,8 (avec charge)	6 (avec charge)	2,7 (avec charge)
	Arbre moteur	Acier phosphaté et huilé	Acier phosphaté et huilé	Acier phosphaté et huilé
	Matériaux - **Cartouche**	Pièces plastiques : PA6.6 30%GF, PVC rigide, EPDM. Tube : acier peint. Visserie : Acier zingué.	Pièces plastiques : PA6.6 30%GF, PVC rigide, POM, NBR. Tube : acier peint. Visserie : Acier zingué.	Pièces plastiques : PA6.6 30%GF, PVC rigide, EPDM. Tube : acier peint. Visserie : Acier zingué.
	Capteur de fin de course	Mécanique	Mécanique	Mécanique
	Frein	Mécanique	Mécanique	Magnétique
CÂBLE SOUPLE	**Taille**	Ø8.2 ± 0.2	Ø9 ± 0,2mm	Ø8.2 ± 0.2
CÂBLE SOUPLE	**Composition**	4 x 0,75 mm²	4 x 1,5 mm²	4 x 0,75 mm²
CÂBLE SOUPLE	**Étanchéité (NFC15-100)**	IPX5 (dans le tube)	IPX5 (dans le tube)	IPX5 (dans le tube)
	Charge maximale admissible sur la motorisation	1.200 N	2.750 N	2.900 N
CONDITIONS D'UTILISATION	**Période d'utilisation**	6 mois / an	6 mois / an	6 mois / an
CONDITIONS D'UTILISATION	**Nombre de cycles / jour**	2	2	2
CONDITIONS D'UTILISATION	**Longueur du bassin**	19 tours d'axe	20 tours d'axe	19 tours d'axe

DIMENSIONS DES MOTEURS

C80

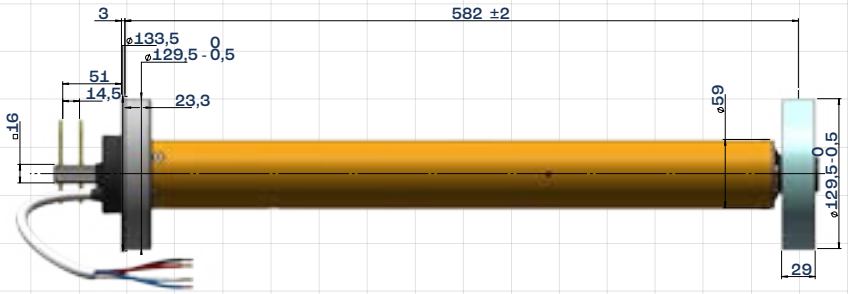

C120

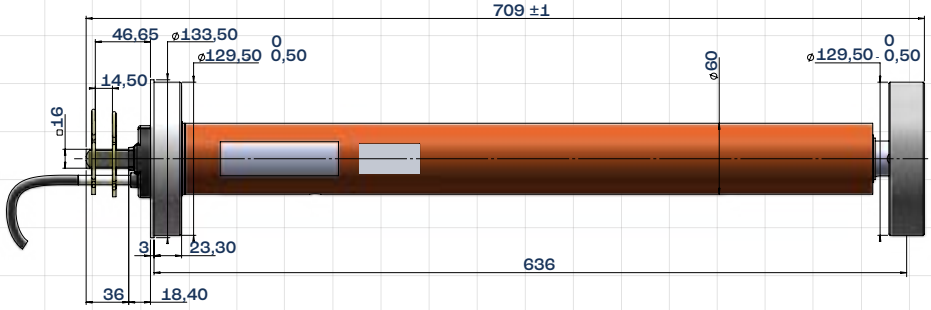

CÂBLAGE

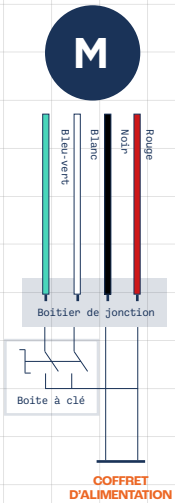

GAMME H

H80 | H120 | H150 | H200

La gamme H est destinée aux couvertures hors-sol nécessitant une gestion électronique des fins de course. Elle combine précision de positionnement, intégration dans l'axe d'enroulement et différents niveaux de couple pour s'adapter aux dimensions et aux contraintes de la couverture.

GESTION ÉLECTRONIQUE DES FINS DE COURSE

FIXATIONS ADAPTABLES

OPTION SOLAIRE



CARACTÉRISTIQUES TECHNIQUES

	Moteur	H80	H120	H150	H200
	Rapport de réduction	1/146	1/886	1/1003	1/630
	Tension d'alimentation	24 V	24 V	12 Vdc (20 V max à vide)	24 V
	Commun	0 V	0 V	0 V	0 V
	Consommation à couple max (+ - 20%)	13 A	5 A	7,8 A	9 A
	Classe de protection IP	IPX68	IPX5	IPX5	IPX5
	Couple Max (Nm)	80	120	150	200
	Vitesse Tr/min	23 sans charge	6 sans charge	3,5 (± 20%) à 12Vdc	7 sans charge
		14 avec charge	4 avec charge	2,5 (± 20%) à couple max	5,5 avec charge
	Arbre moteur	Acier phosphaté et huilé (tenue 96h brouillard salin neutre)	Acier phosphaté et huilé (tenue 96h brouillard salin neutre)	Acier phosphaté et huilé (tenue 96h brouillard salin neutre)	Acier phosphaté et huilé (tenue 96h brouillard salin neutre)
	Matériaux - **Cartouche**	PBT	PBT	PBT	PBT
	Capteur de fin de course	Électronique	Électronique	Électronique (carte compte-tours)	Électronique
	Frein	80 N.m mini	120 N.m mini	120 N.m mini	200 N.m mini
CÂBLE SOUPLE	**Taille**	ø 8 ± 0,5 mm²	ø 8 ± 0,5 mm²	ø 9 ± 0,5 mm²	ø 8 ± 0,5 mm²
CÂBLE SOUPLE	**Composition**	2x1,5 mm² ± 3x0,5 mm²	2x1,5 mm² ± 3x0,5 mm²	2x1,5 mm² ± 3x0,5 mm²	2x1,5 mm² ± 3x0,5 mm²
CÂBLE SOUPLE	**Étanchéité (NFC15-100)**	AD8	AD8	AD8	AD8
	Charge maximale admissible sur la motorisation	6.000 N	6.000 N	6.000 N	6.000 N
CONDITIONS D'UTILISATION	**Période d'utilisation**	6 mois / an	6 mois / an	6 mois / an	6 mois / an
CONDITIONS D'UTILISATION	**Nombre de cycles / jour**	2	2	2	2
CONDITIONS D'UTILISATION	**Longueur du bassin**	60 tours d'axe	12 tours d'axe	12 tours d'axe	12 tours d'axe

DIMENSIONS DU MOTEUR

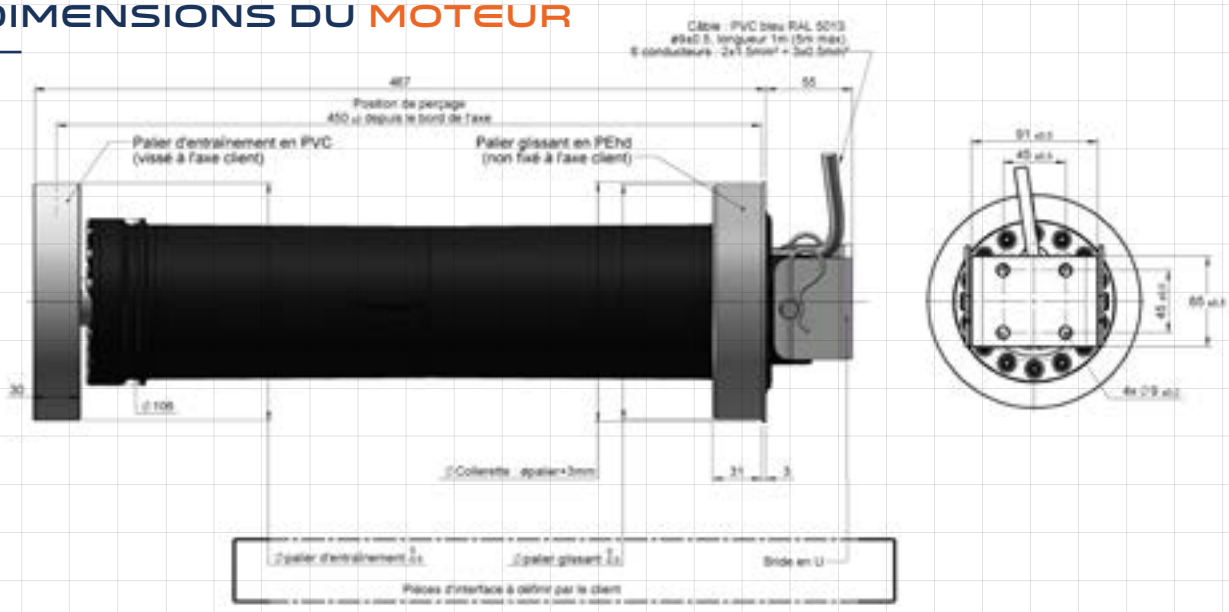

CÂBLAGE

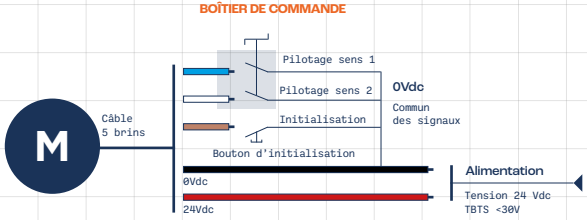

COFFRET DE PILOTAGE

READY PILOT + NEW

CARTE ÉLECTROLYSEUR READY SALT.

Pensé pour simplifier le quotidien des installateurs, ce nouveau coffret de pilotage allie rapidité d'installation, simplicité d'utilisation et modularité.

ADAPTATION AUTOMATIQUE AU TYPE DE MOTEUR BRANCHÉ (H OU C)

OPTION ÉLECTROLYSEUR PLUG & PLAY

DIAGNOSTIC SIMPLIFIÉ AVEC DES LED

QR CODE INTÉGRÉ AU COFFRET DONNANT ACCÈS AUX TUTOS ET AUX DOCUMENTS IMPORTANTS





CARACTÉRISTIQUES TECHNIQUES READY PILOT

Moteurs compatibles	**C50-C80-C120 | H120-H200**
Tension d'alimentation	**230 VAC - 50/60 Hz**
IP	**IPX4**
Langue	**NA**
Puissance absorbée en veille	**1 W**
Puissance absorbée en charge	**250 W**
Intensité absorbée en veille	**15 mA**
Intensité absorbée en charge	**1,3 A**
Réglage de fins de course	**Non**
Intensité moteur	**10 A**

Ouverture impulsionnelle	**Possible pour H / Non pour C**
Fermeture impulsionnelle	**Possible pour H / Non pour C**
Contact électrolyseur	**En option**
Contact pompe	**Non**
Mode nettoyage	**Non**
Pilotage manuel et/ou automatique	**Oui, en usine (réglage sur moteur)**
Compatible COVEO Link	**Oui**
Télécommande intégrée	**Non**
Connectique télécommande	**Non**
Dimensions	**248 x 198 x 95 mm**

CARACTÉRISTIQUES TECHNIQUES READY SALT

Coffret compatible	**Ready pilot**
Tension d'alimentation	**24 V DC**
Contact électrolyseur	**Oui**
Retour boîte à clé	**Oui**
Pouvoir de coupure du relais	**2 A à 30 V DC**

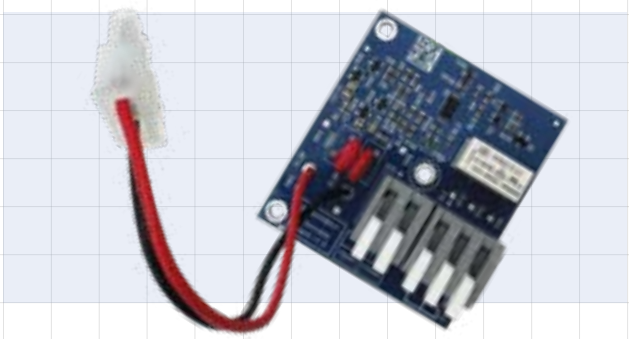

COFFRET DE PILOTAGE

STANDARD +

⊕ CONTACT ÉLECTROLYSEUR.

Une solution d'alimentation et de protection conçue pour les motorisations hors-sol COVEO, avec une intégration simple dans l'environnement technique du volet.



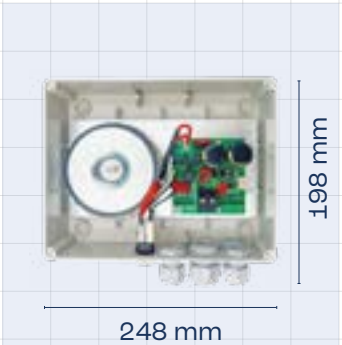



CARACTÉRISTIQUES TECHNIQUES :

Moteurs compatibles	**C50-C80-C120 H120-H150-H200**
Tension d'alimentation	**230 VAC - 50/60Hz**
IP	**IPX4**
Langue	**NA**
Puissance absorbée en veille	**1 W**
Puissance absorbée en charge	**250 W**
Intensité absorbée en veille	**15 mA**
Intensité absorbée en charge	**1,3 A**
Réglage de fins de course	**Non**
Intensité moteur	**10 A**
Réglage de la vitesse du volet	**Non**

Réglage de la vitesse du début de l'ouverture	**Non**
Réglage de la vitesse du début de l'ouverture	**Non**
Réglage de la vitesse de la fin de la fermeture	**Non**
Contact électrolyseur	**Oui**
Contact pompe	**Non**
Mode nettoyage	**Non**
Pilotage manuel et/ou automatique	**Oui uniquement pour la gamme H**
Compatible COVEO Link	**Oui**
Télécommande intégrée	**Non**
Connectique télécommande	**Non**
Dimensions	**248 x 198 x 95 mm**





GAMME

PERSONNALISATION, ACCESSOIRES & PILOTAGE


SIREM

PERSONNALISATION MOTEUR ET COFFRET

UN MOTEUR ADAPTÉ À VOTRE VOLET

↘ L'intégration du moteur s'adapte à votre axe d'enroulement et aux contraintes de votre installation.



L'INTÉGRATION MÉCANIQUE

PALIERS

↘ Dimensions, formes et matériaux adaptés à votre axe d'enroulement.



PALIERS GLISSANTS

PALIERS ENTRAÎNANTS

LONGUEUR DE CÂBLE

↘ Longueur définie selon l'implantation du moteur et les contraintes de raccordement.

TYPE DE FIXATION



ARTICULÉE



RIGIDE



AVEC BRIDE



AVEC AXE

LE CHOIX DE LA MOTORISATION

VITESSE

↘ De 2 à 8 tours/minute pour s'adapter au fonctionnement du volet.

COUPLE

↘ De 50 à 600 Nm.

CORPS DU MOTEUR

↘ PBT ou INOX.

TYPES D'ÉTANCHÉITÉ

↘ IPXS ou IP68 selon la configuration du moteur.

MODE DE RÉGLAGE DES FINS DE COURSE

↘ Réglage mécanique ou électronique selon l'installation.

UN COFFRET ADAPTÉ À VOTRE USAGE ET À VOTRE MARQUE

↘ Les fonctions de pilotage et les possibilités de personnalisation se définissent selon votre équipement.



LE PILOTAGE DU VOLET

MODES DE COMMANDES
↘ Configuration du fonctionnement à l'ouverture et à la fermeture. Auto-Auto / Auto-Manu.

TÉLÉCOMMANDE
↘ Commande murale, télécommande radio ou application Bluetooth.

PERSONNALISATION DES VITESSES DU VOLET
↘ Fonctions de démarrage et d'accostage selon l'ensemble moteur-coffret. Option disponible sur la gamme immergée.

CONTACT SEC
↘ Contacts secs pour l'électrolyseur et l'asservissement de la pompe, selon le coffret.

LA PERSONNALISATION DU COFFRET

PERSONNALISATION DU DESIGN DE LA PORTE DU COFFRET
↘ Opaque ou transparente, avec impression à votre marque (coffrets 2000 et 4000 uniquement).

PERSONNALISATION DU SOFTWARE
↘ Personnalisation possible sur le modèle 4000 selon votre cahier des charges.

COVEO LINK : PILOTAGE PAR SMARTPHONE



Ajoutez le pilotage par smartphone à votre couverture grâce à la solution Bluetooth COVEO. Discrète et simple à intégrer, elle permet de commander le volet depuis une application personnalisée, tout en conservant une installation cohérente avec l'architecture du bassin.

- **SÉCURITÉ INTÉGRÉE À L'UTILISATION**
- **SIMPLE D'UTILISATION**
- **INSTALLATION DISCRÈTE**
- **CONFORME À LA NORME NF P90-308**



ANTENNE BLUETOOTH GAMME IMMERGÉE

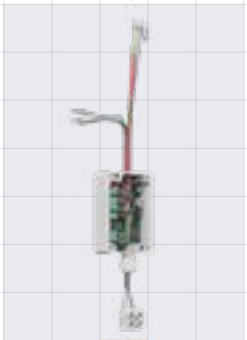

ANTENNE BLUETOOTH GAMME HORS-SOL

DEUX CONFIGURATIONS D'INSTALLATION

Le Bluetooth au bon endroit, selon votre installation.
Une solution pensée pour s'adapter à votre configuration.

INSTALLATION IMMERGÉE :

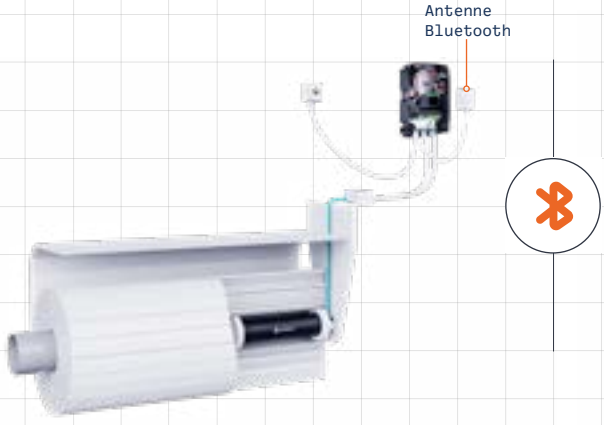

INSTALLATION HORS-SOL :

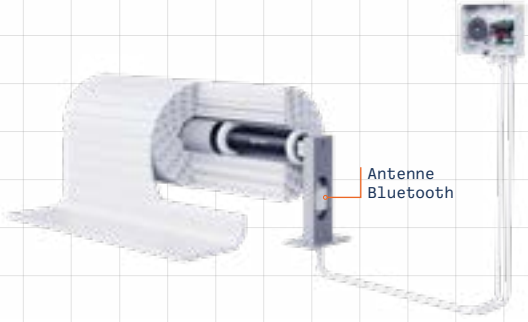

PILOTAGE PAR TÉLÉCOMMANDE RF

Commandez votre volet par radiofréquence avec une télécommande mobile ou murale. La carte relais assure l'interface avec l'installation.

- Commande simple et intuitive.
- Compatible avec installations hors-sol et immergées.
- Verrouillage de sécurité de la télécommande/ fonctions de sécurité enfant.
- Plusieurs modèles disponibles, adaptés aux normes des différents pays.
- Solution prête à l'emploi, sans développement spécifique prévu.



CARTE RELAIS POUR TÉLÉCOMMANDE

APPAIRAGE CARTE / TÉLÉCOMMANDE

1. Maintenir le bouton de programmation enfoncé pendant 1,5 seconde, jusqu'au BIP sonore, puis le relâcher.
2. Appuyer une fois sur le bouton 1 de la télécommande. Un BIP confirme l'appui.
3. Attendre 10 secondes. Un double BIP sonore confirme la fin de l'opération.

ACCESSOIRE POUR GAMME SOLAIRE

Pour les installations où l'alimentation secteur n'est pas disponible ou recherchée, COVEO propose une solution solaire dédiée aux couvertures hors-sol. La motorisation et la régulation de charge sont pensées comme un ensemble pour assurer le pilotage du volet à partir d'une source d'alimentation 12 V et 24 V DC.

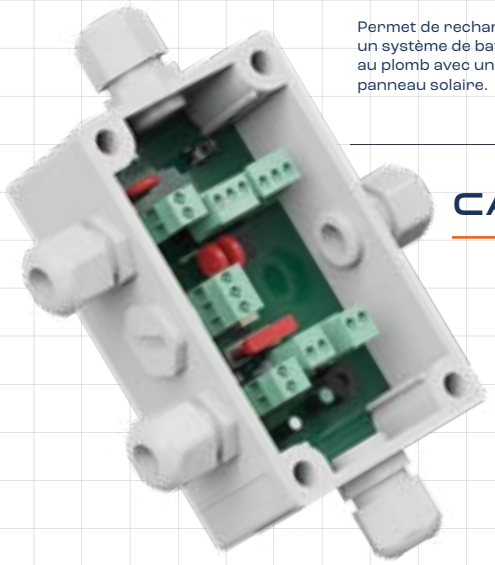

- Permet de recharger un système de batterie au plomb avec un panneau solaire.
- Contact sec pour pilotage électrolyseur.
- Carte électronique résinée.
- Protection contre les surintensités.

CARACTÉRISTIQUES TECHNIQUES

Coffret en polycarbonate	**Oui**
Branchement simplifié	**Oui**
Contact électrolyseur intégré	**Oui**
Protection contre les surintensités	**Oui**
Carte électronique entièrement résinée	**Oui**
Signal d'avertissement de batterie faible	**Oui**
T° de fonctionnement et stockage	**-20° C à +50° C**
Humidité	**100% HR**

Produit non destiné à être exposé en permanence aux U.V

CÂBLAGE

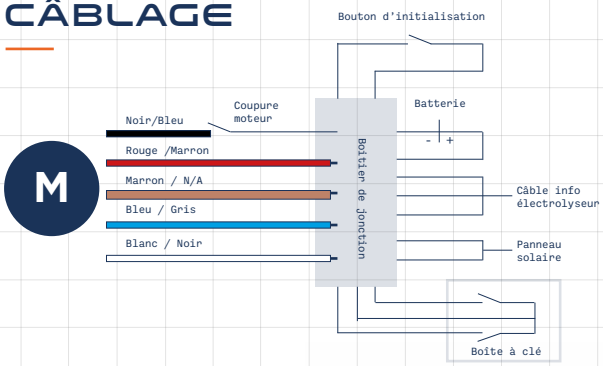

CARACTÉRISTIQUES DES ÉLÉMENTS RACCORDÉS
Panneau solaire de 10 W à 12 W - exposition sud et inclinaison 30°
Batterie au plomb 10 Ah-12 V
(2 batteries montées en série pour 24V) (non fournies)

MOTORISATION HORS SOL SOLAIRE

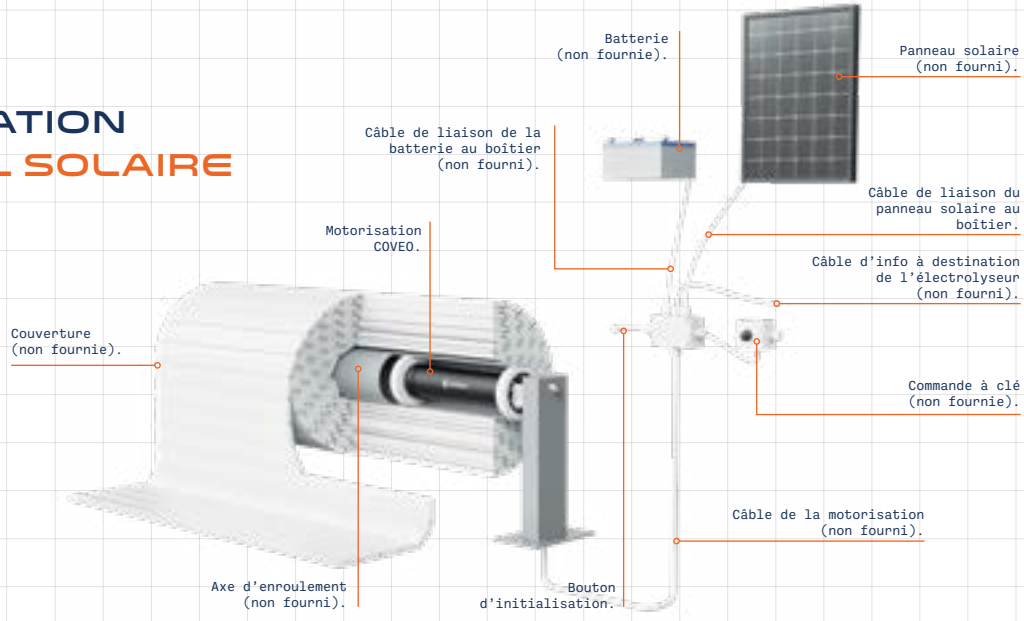

CHOISISSEZ VOTRE MOTORISATION
HORS SOL SOLAIRE

VERSION 24VDC
2 batteries + 1 panneau 24 V (non fournis)

LONGUEUR DE LA PISCINE	LARGEUR DE LA PISCINE EN M							
	4*	4,5*	5*	5,5*	6*	6,5**	7**	7,5**
5 m								
8 m								
10 m								
12 m								
15 m								
18 m								

Motorisation 80 N.m - 24 V | **Motorisation 120 N.m - 24 V** | **Motorisation 200 N.m - 24 V**

Données ayant servi à l'élaboration du tableau :
- Portance : 100 N/m²
- Poids des lames : 40 N/m²
- Pied très rigide
- Hauteur pieds : 0,5 m au-dessus de l'eau

Type d'axe :
* Équivalente à celle d'un tube øint150xe=4 en aluminium
** Équivalente à celle d'un tube øint150xe=10 en aluminium

VERSION 12VDC
1 batterie + 1 panneau 24 V (non fournis)

LONGUEUR DE LA PISCINE	LARGEUR DE LA PISCINE EN M				
	4*	4,5*	5*	5,5*	6*
10 m					
12 m					
13 m					
14 m					
16 m					
18 m					

Motorisation 150 N.m - 12 V

Données indicatives non garanties ne pouvant servir qu'à une première approximation ; ne peuvent remplacer l'expérience de l'utilisateur.
À valider selon le type de lame employée, le type d'axe, le type de fixation...

NOTA : il est possible d'utiliser une motorisation 120 N.m pour un bassin de 6 x 12 m en utilisant un tube plus rigide.



PARLONS DE VOTRE PROJET

Vous développez une nouvelle couverture ou souhaitez faire évoluer une gamme existante ?
Nos équipes vous accompagnent pour sélectionner une solution standard, la configurer ou étudier un développement spécifique.

FRANCE

Ronald TAILLANDIER
+33 7 87 89 69 35
ronald.taillandier@sirem.fr

EXPORT

Laurent SERVIGNE
+33 6 27 59 66 03
laurent.servigne@sirem.fr

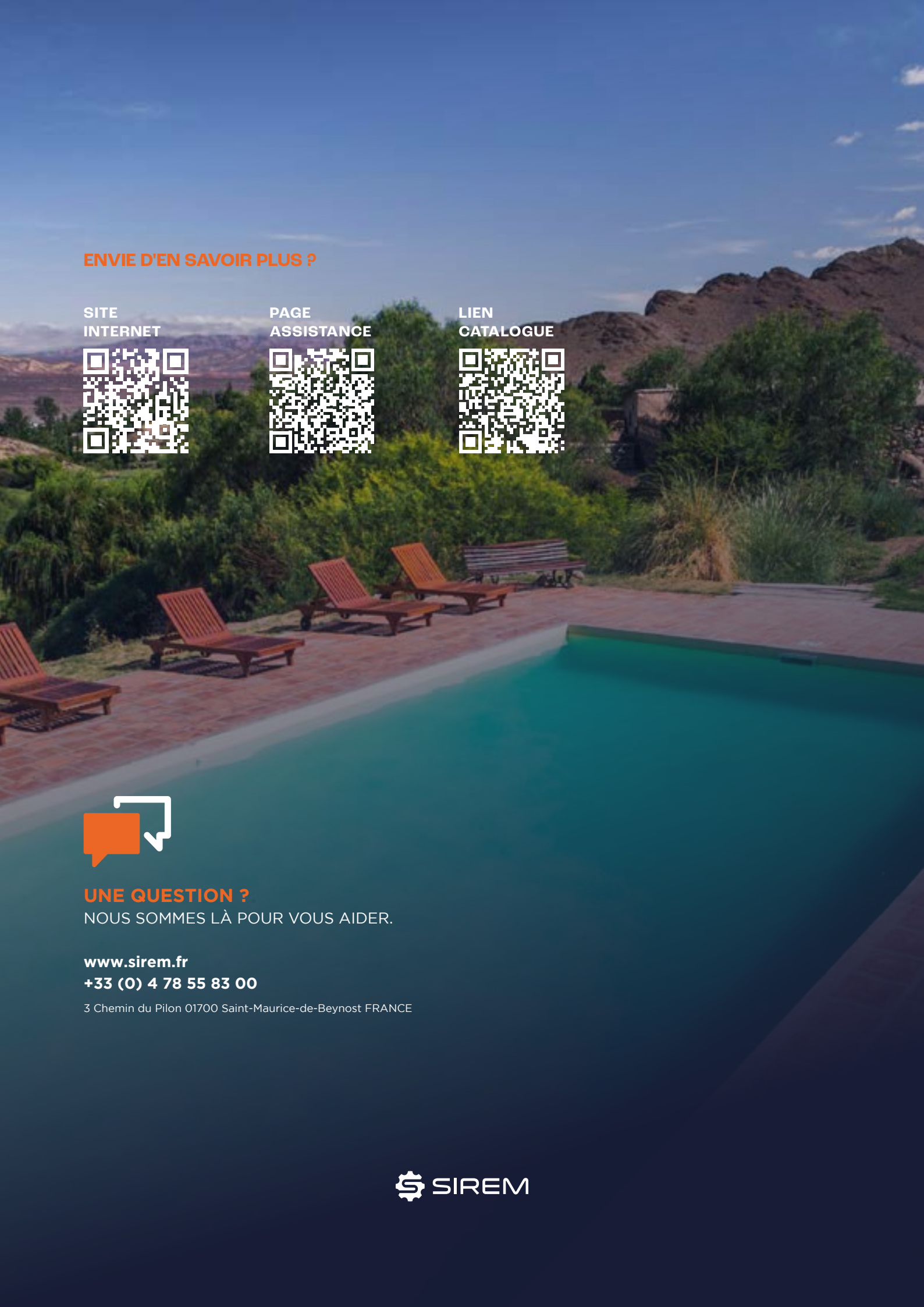

ENVIE D'EN SAVOIR PLUS ?

SITE INTERNET

PAGE ASSISTANCE

LIEN CATALOGUE

UNE QUESTION ?

NOUS SOMMES LÀ POUR VOUS AIDER.

www.sirem.fr
+33 (0) 4 78 55 83 00
3 Chemin du Pilon 01700 Saint-Maurice-de-Beynost FRANCE

SIREM